H-TRACE E-BIKE 6-12V

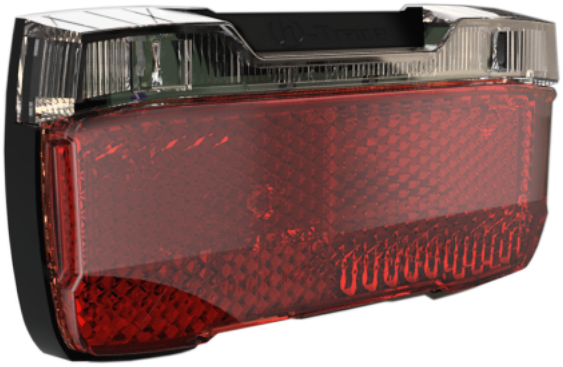

Das HERRMANS® Rücklicht H-Trace E-Bike 6-12V bietet eine ausgezeichnete Sichtbarkeit in einer modernen und kompakten Bauweise. Die zwei Hochleistungs LEDs und des Lichtleitsystems sorgen für eine gute Sichtbarkeit nach Hinten sowie zur Seite; hierbei wird eine Radius von 220° abgedeckt. Dieses Rücklicht erfüllt die Anforderungen der StVZO sowie weiterer europäischer Staaten. Das Deutsche Magazin Aktiv Radfahren hat das HERRMANS® H-TRACE Dynamo in Ausgabe 11-12 / 2016 empfohlen. In dem Test heißt es: "Viele Bestwerte. Mit dem H-TRACE bieten die Nordlichter bei Sichtbarkeit, Helligkeit, Verbrauch Bestwerte. Für uns eine klare Empfehlung.

Nicht alle Produkte sind auf allen Märkten erhältlich. Aufgrund kontinuierlicher Produktverbesserungen sind Änderungen von technischen Daten und Konstruktionsmerkmalen möglich. Alle angegebenen Werte sind Nennwerte. Abbildungen geben nicht unbedingt die Konstruktionsmerkmale aller Ausführungen wieder; bestimmte Merkmale sind ausführungsspezifisch.

SPEZIFIKATIONEN

Energiequelle	**E-bike**
Nominale Spannung (GS)	**6 - 12 V**
Leistungsverbrauch	**0.2 - 0.5 W**
Adapter elektrischer Eingang	**0,5 x 2,8 mm Kabelschuhe/Adapter für Stromeingang**
Anzahl LEDs	**2**
Betriebsmodus	**An**
Montagemöglichkeiten	**Gepäckträger**

Montagedurchmesser	**50 mm**
Gehäuse	**Kunststoff**
Salznebel	**ISO 9227 NSS 240H**
Bauartgenehmigung (Beleuchtung)	**Germany (StVZO), France (TP RBi)**
Bauartgenehmigung (Reflektoren)	**Z, E-IA**
EMV	**EN 15194**
Verpackungseinheit	**144 pce/box, Ungefähres Gewicht einer Box 6,5 kg**

HAUPTMERKMALE

- Modernes und kompaktes Design
- 220° Sichtbarkeit für eine erhöhte Sicherheit

Herrmans Bike Components Ltd. P.O. Box 36, Bennäsvägen 143
FI-68601 Jakobstad, FINLAND
www.herrmans.eu

- Sofort auffallende Doppellichtquelle

ZEICHNUNG

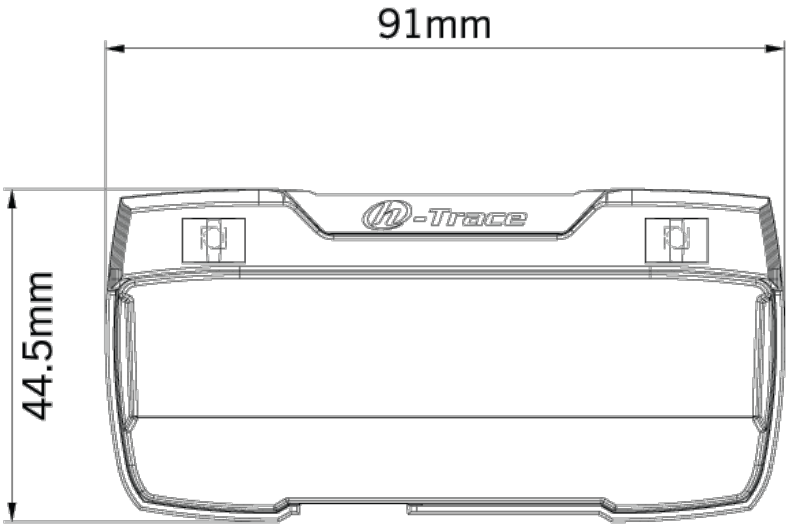

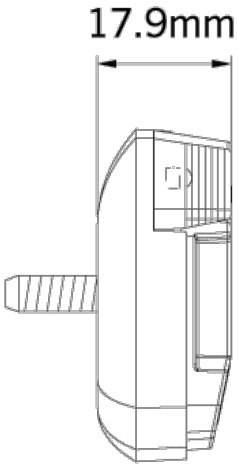

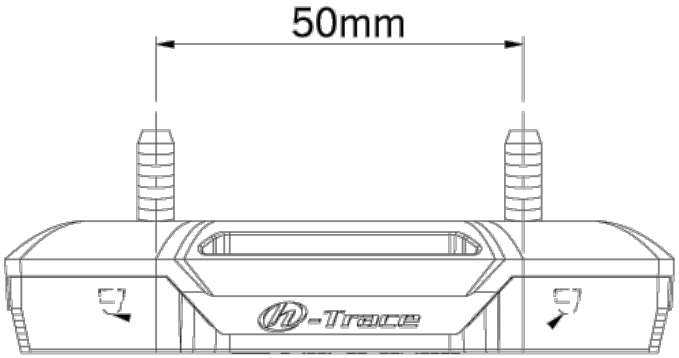

MONTAGEMÖGLICHKEITEN

integrierte Schrauben 50 mm